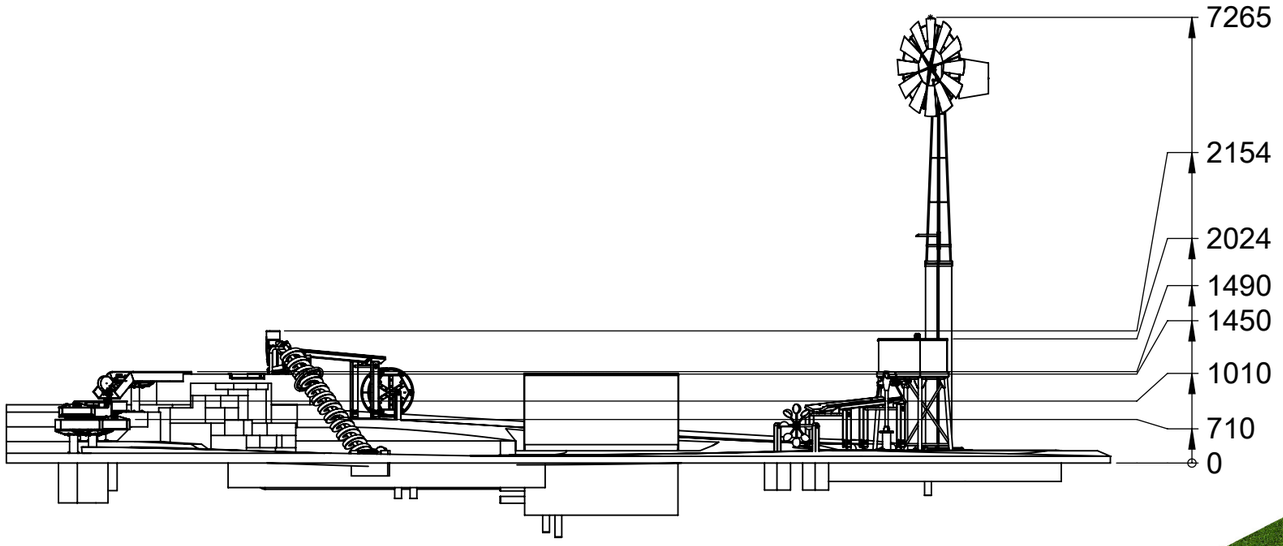
7265
2154
2024
1490
1450
1010
710
0

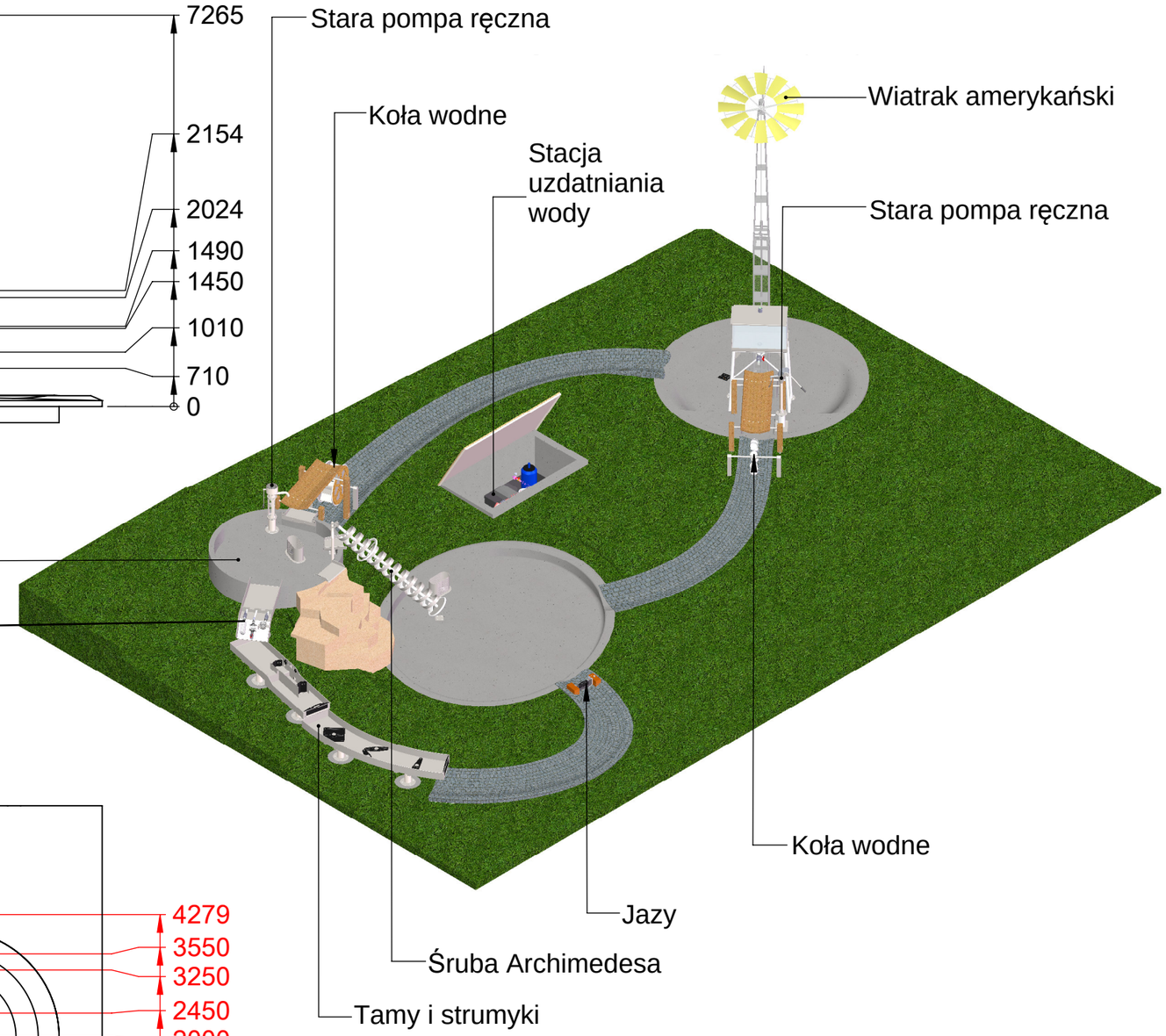
Stara pompa ręczna
Koła wodne
Stacja uzdatniania wody
Wiatrak amerykański
Stara pompa ręczna
Źródło i wodospad
Koła wodne
Koła wodne
Jazy
Śruba Archimedesa
Tamy i strumyki

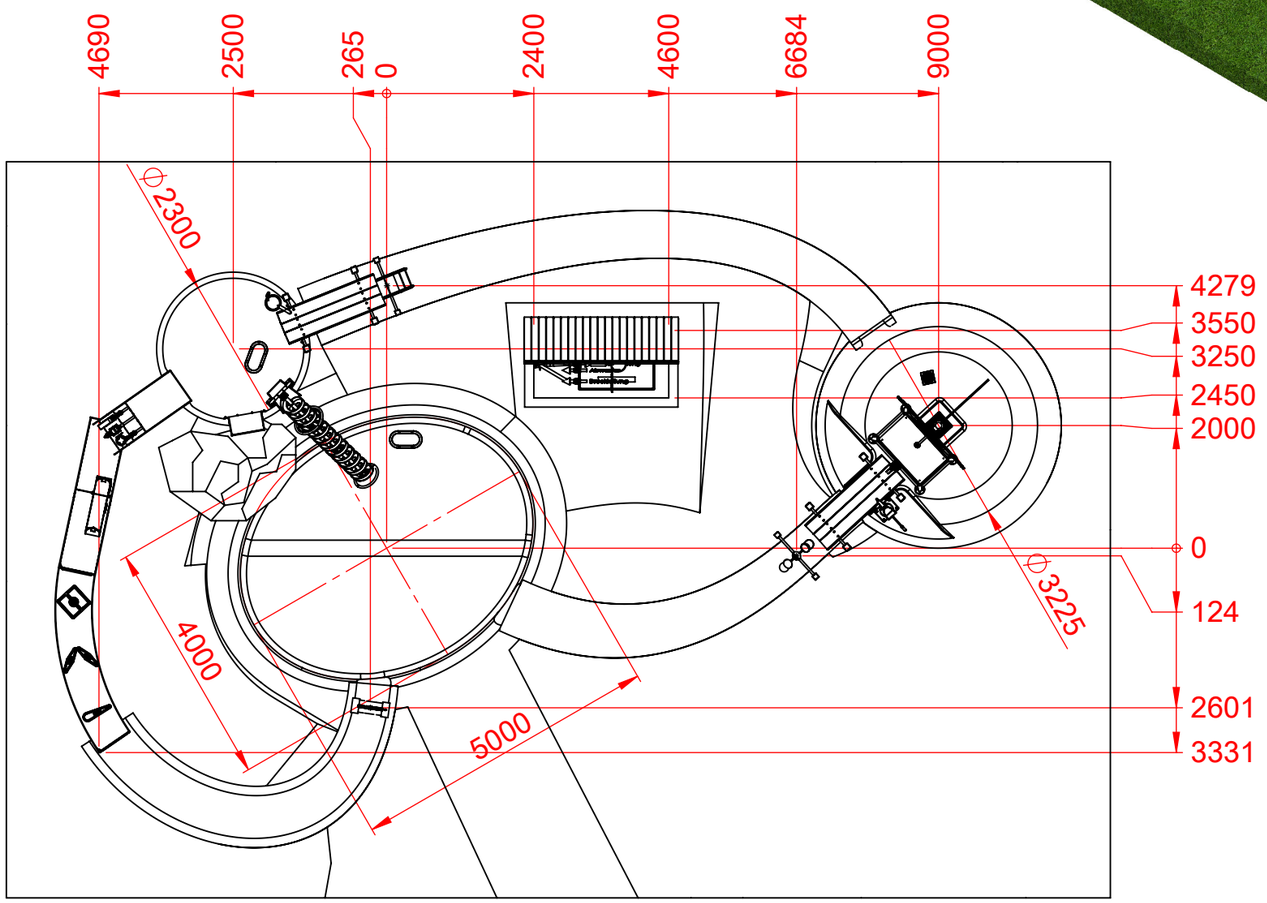
4690
2500
265
0
2400
4600
6684
9000
⌀2300
4279
3550
3250
2450
2000
0
124
2601
3331
⌀3225
4000
5000

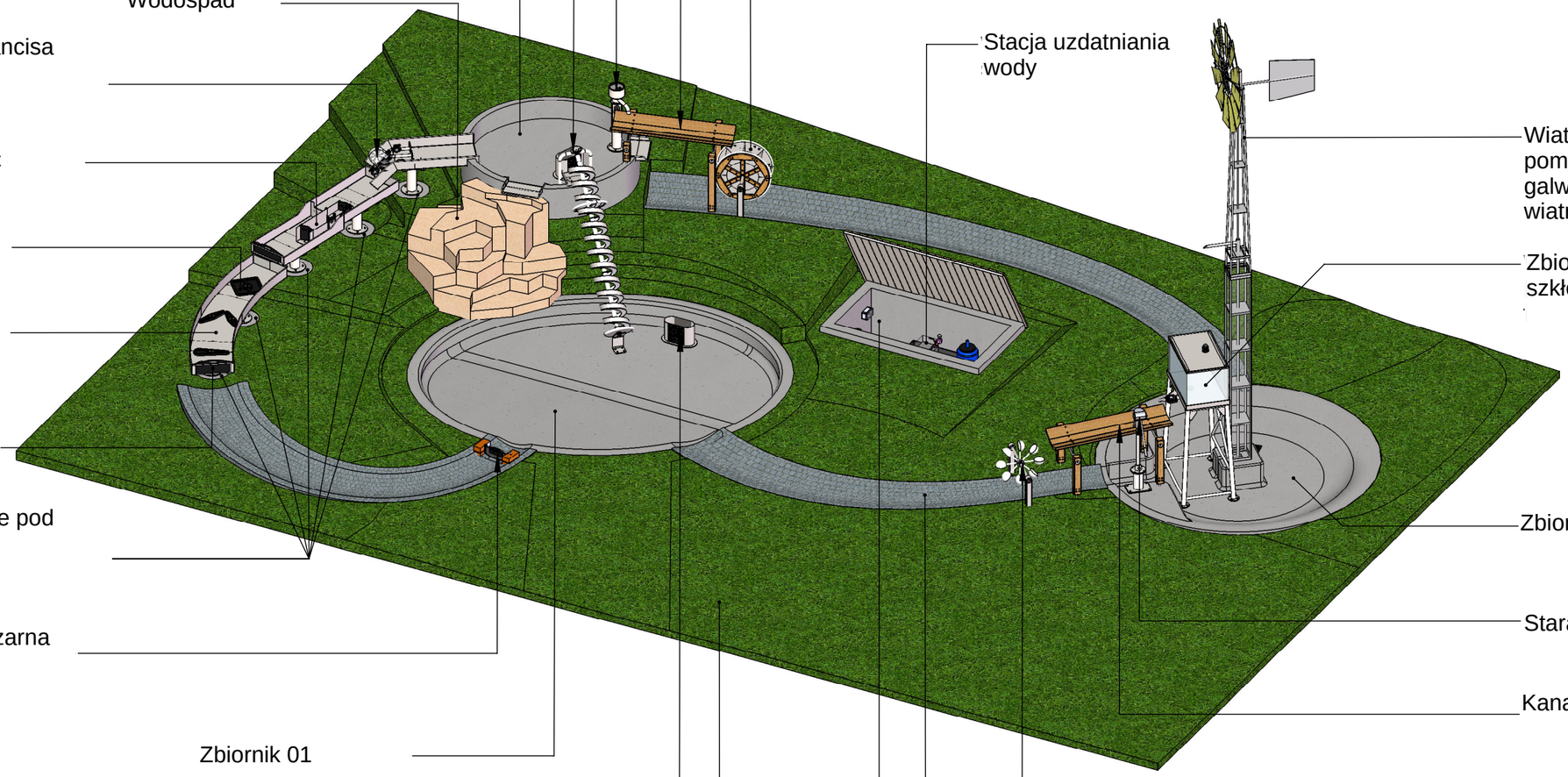
Śruba Archimiedesa
stal nierdzewna
Stara pompa ręczna
Kanały drewniane
Zbiornik 03
Koło wodne Francisa
Wodospad
Koła wodne
Peltona, Kaplana, Francisa
PVC, szkło akrylowe
Stacja uzdatniania
wody
Śluza
stal nierdzewna, PVC
Wiatrak amerykański
pompa tłokowa słupowa: stal gorąco
galwanizowana,
wiatrak: stal nierdzewna
Przeszkody wodne
PVC czarne
Zbiornik przezroczysty
szkło hartowane, stal nierdzewna
Kanały wodne
stal nierdzewna
Jazy
PVC czarne
Fundamenty betonowe pod
kanały wodne
Zbiornik 02
Jazy
PVC czarne, guma czarna
Stara pompa ręczna
Kanały drewniane
Zbiornik 01
Koło wodne Peltona
Filtr zgrubny
Krajobraz
Pojemnik na stację uzdatniania
wody z zamykaną klapą
Strumyki kamienne

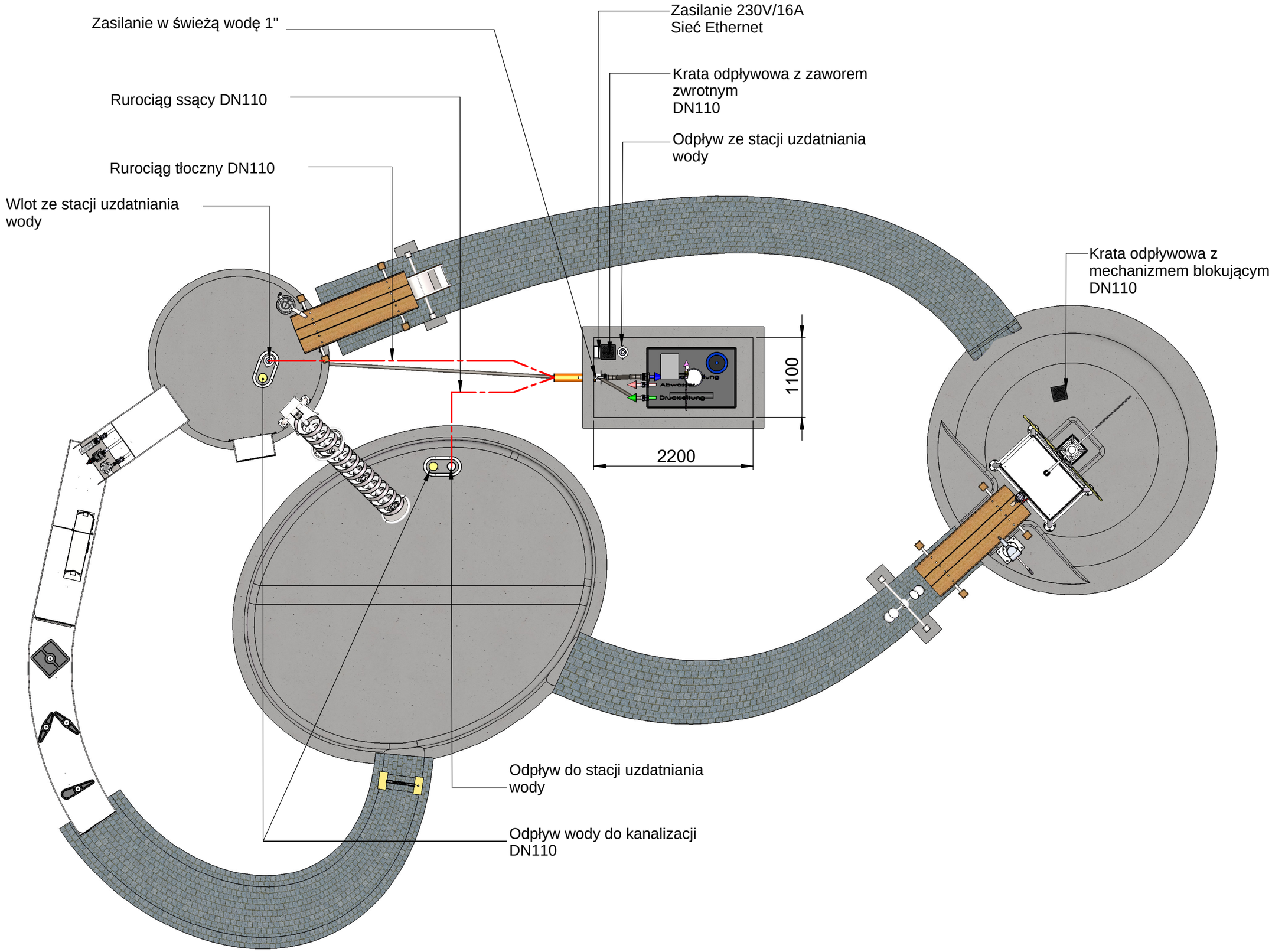
Zasilanie w świeżą wodę 1"
Rurociąg ssący DN110
Rurociąg tłoczny DN110
Wlot ze stacji uzdatniania wody
Zasilanie 230V/16A
Sieć Ethernet
Krata odpływowa z zaworem zwrotnym DN110
Odpływ ze stacji uzdatniania wody
Krata odpływowa z mechanizmem blokującym DN110
1100
2200
Odpływ do stacji uzdatniania wody
Odpływ wody do kanalizacji DN110

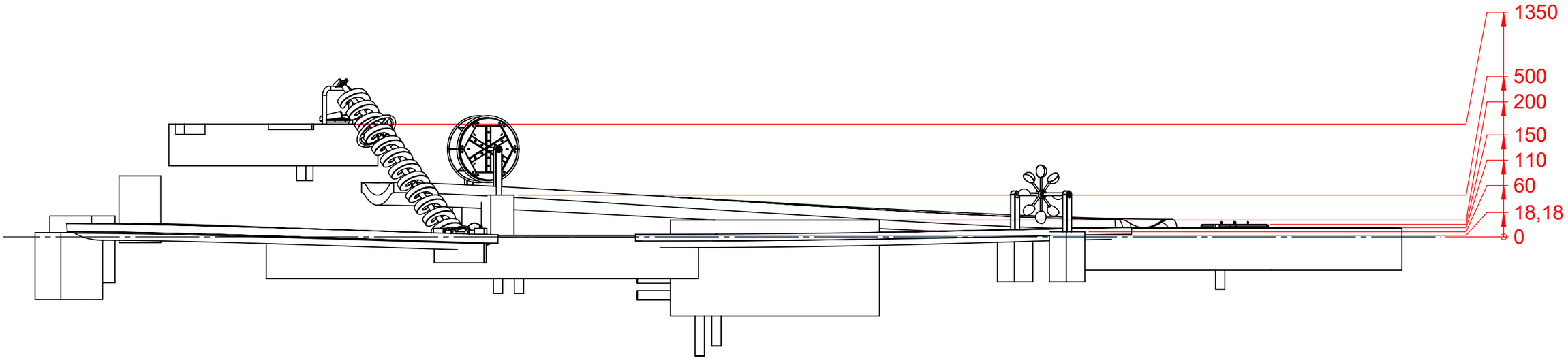

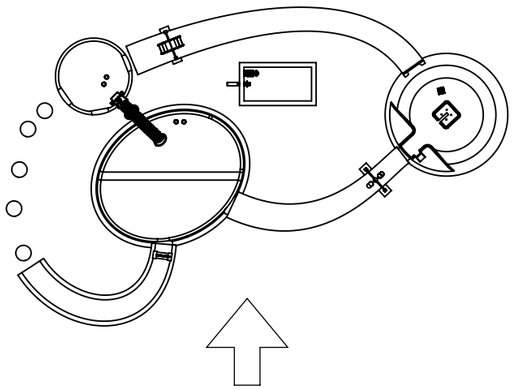

Rzut z przodu

Skala 1:200

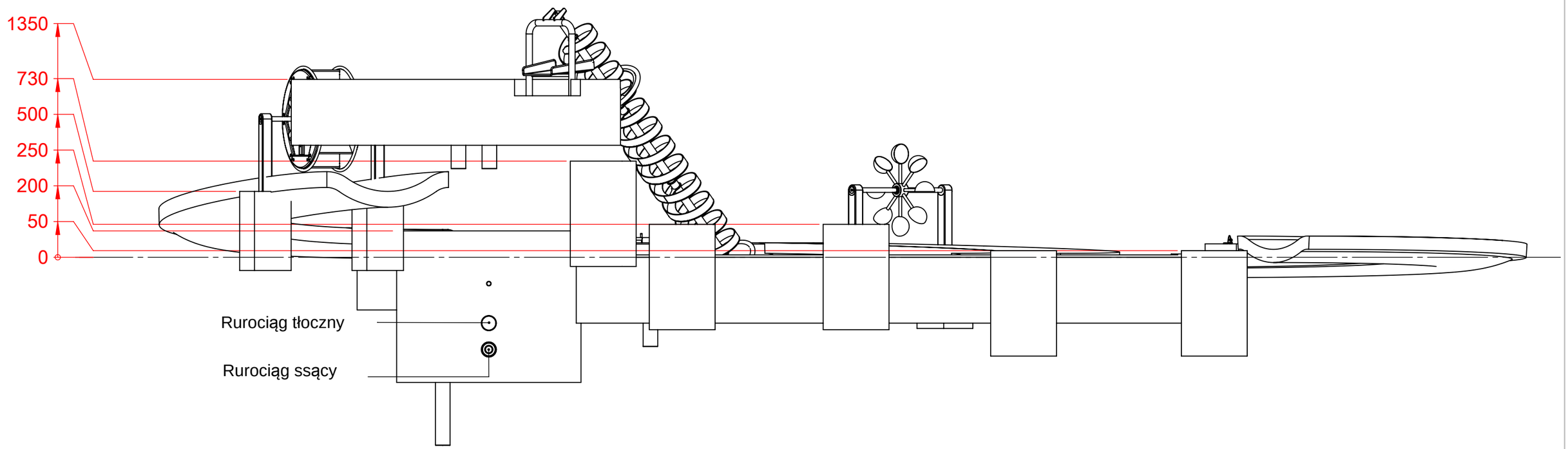
1350
730
500
250
200
50
0
Rurociąg tłoczny
Rurociąg ssący

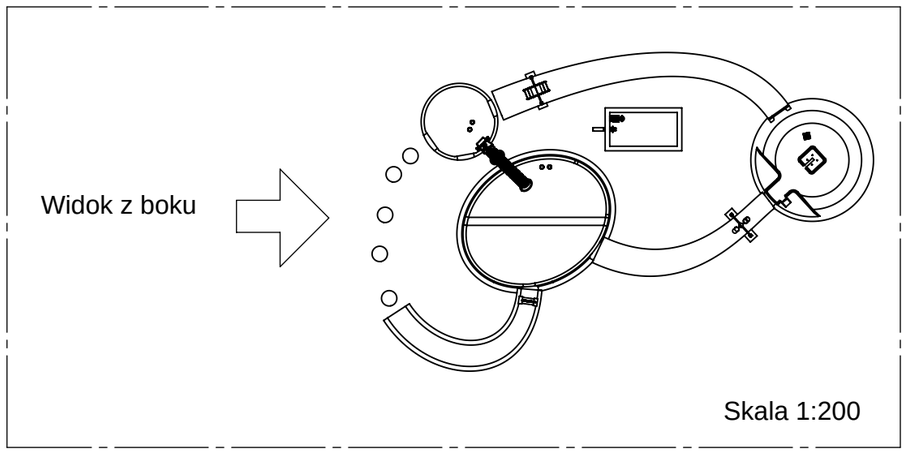
Widok z boku
Skala 1:200

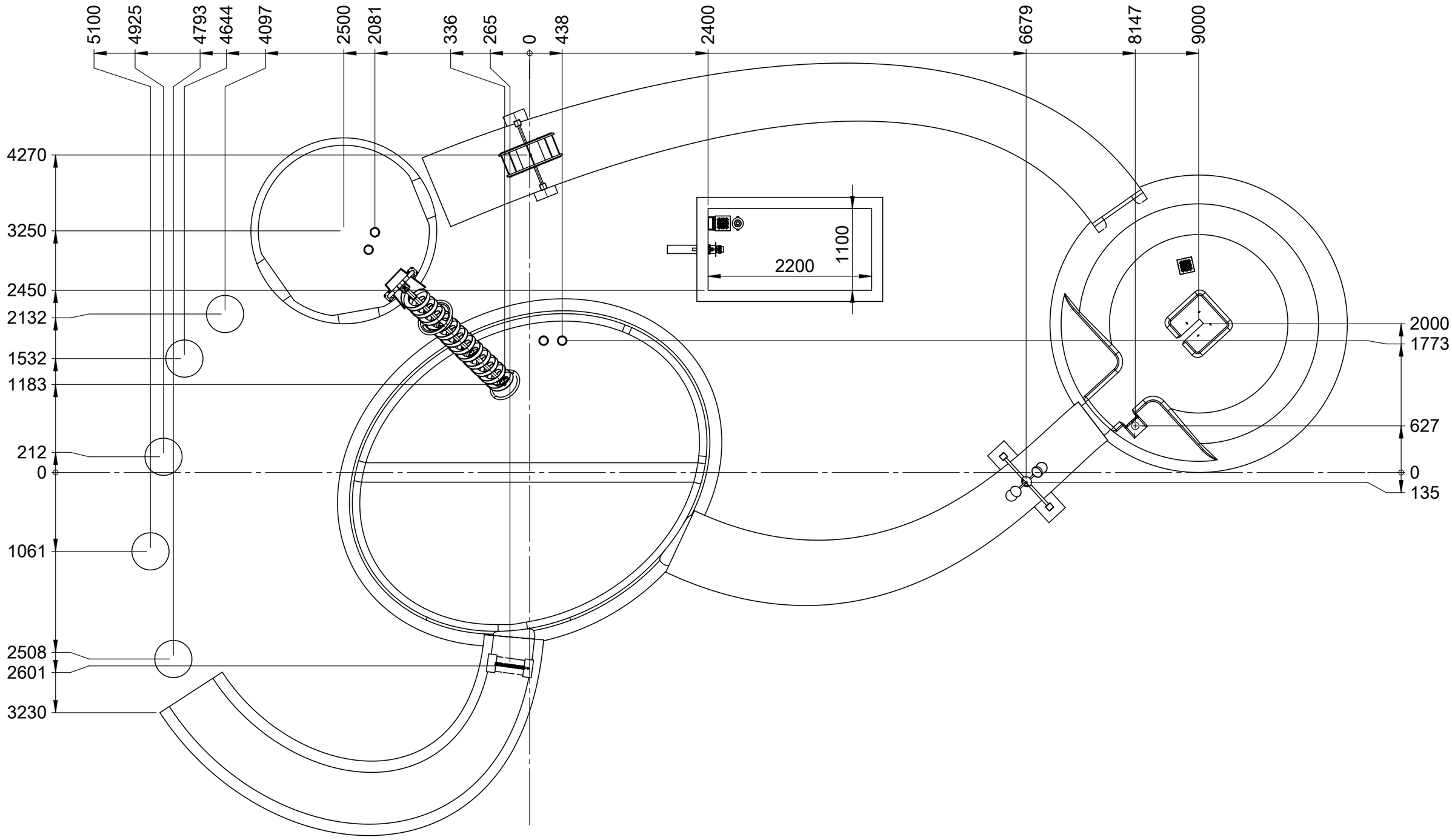
5100
4925
4793
4644
4097
2500
2081
336
265
0
438
2400
6679
8147
9000
4270
3250
2450
2132
1532
1183
212
0
1061
2508
2601
3230
2200
1100
2000
1773
627
0
135

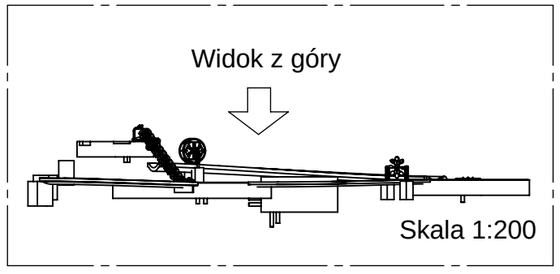
Widok z góry
Skala 1:200